Busca Patentária

Agência de Inovação e Transferência de Tecnologia do IFSP

Prof. Adalton Ozaki

Introdução

- A Busca Patentária é uma importante etapa na pesquisa, complementando a pesquisa bibliográfica, permitindo:
  - Verificar se o objeto que se pretende estudar já não foi resolvido pelo estado da técnica
  - Identificar gaps e problemas não resolvidos
  - Identificar tendências nos desenvolvimentos da técnica
  - Identificar empresas que potencialmente se interessarão pela sua pesquisa
- Conforme notícia veiculada em 22/2/2017 no site do CNPQ:
  - "O Conselho Nacional de Desenvolvimento Científico e Tecnológico (CNPq) incluiu em suas chamadas com viés tecnológico o item *Pesquisa em Bases de Propriedade Intelectual* no roteiro das propostas a serem apresentadas."
- O objetivo desta apresentação é orientar os pesquisadores do IFSP sobre como realizar uma busca patentária

Requisitos para Patentear

- É importante destacar que para uma invenção ser patenteada ela deve atender a **3 requisitos**: **Novidade**, **Atividade Inventiva** e **Aplicação Industrial** (Lei 9.279/1996).

Requisito 1 – Atividade Inventiva:

Art. 13. A invenção é dotada de **atividade inventiva** sempre que, **para um técnico no assunto**, não decorra de maneira **evidente** ou **óbvia** do estado da técnica.

Requisito 2 – Aplicação Industrial:

Art. 15. A invenção e o modelo de utilidade são considerados suscetíveis de aplicação industrial quando possam ser **utilizados** ou **produzidos** em **qualquer tipo de indústria**.

Requisitos para Patentear

Requisito 3 – Novidade:

Art. 11. A invenção e o modelo de utilidade **são considerados novos** quando não compreendidos no **estado da técnica**.

Significa que não pode existir, em qualquer lugar do mundo, uma divulgação acerca das reinvindicações da patente, o que inclui: trabalhos acadêmicos, TCCs, artigos, produtos já existentes, videos, protótipos, etc.

- Exceção: o próprio autor pode, dentro de 1 ano (chamado de período de graça), requerer a patente mesmo já tendo defendido um TCC ou apresentado um artigo.

Desta forma, a busca patentária não garante a novidade da invenção, mas é um importante requisito para identificar se eventualmente ela já não foi registrada antes.

Processo para busca patentária

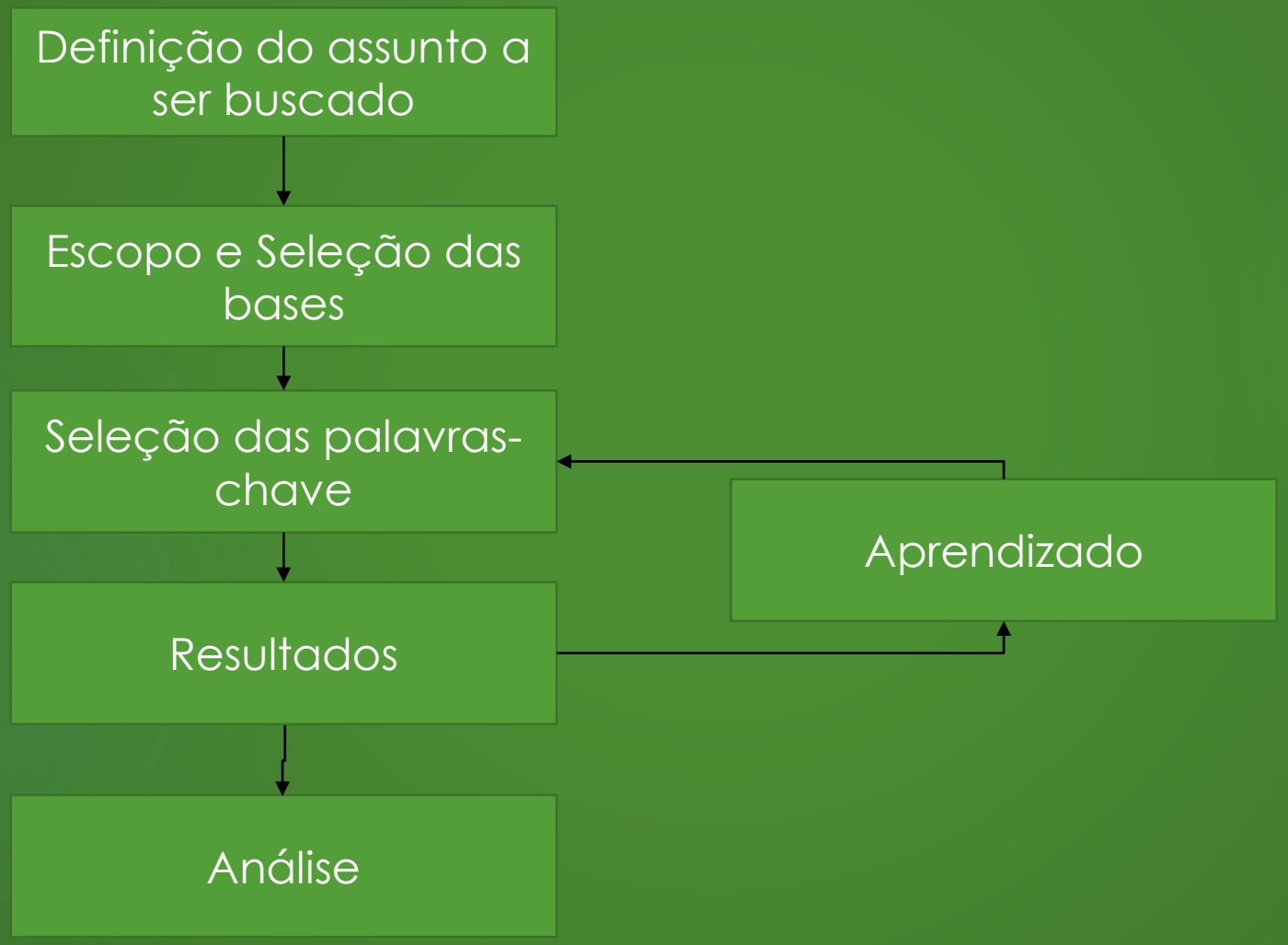

Bases de Patentes

Listamos abaixo algumas bases de patentes gratuitas

- INPI: patentes depositadas no Brasil
- Patentscope: ferramenta da Wipo, que dá acesso a todos os PCTs e a bases de mais de 50 países https://patentscope.wipo.int/search/en/help/data_coverage.jsf
- Derwent Innovation Index: acesso por meio do Portal Periódico Capes
- Google Patents: faz busca no escritório de patentes dos Estados Unidos (USPTO), Canadense (CIPO), Europeu (EPO), Japonês (JPO) e Coreano (KIPO), entre outros
- Latipat: patentes depositadas na América Latina e Espanha
- Espacenet: busca no escritório Europeu de patentes

Recomendação: fazer a busca em pelo menos 3 ferramentas, das quais recomendamos o INPI, Patentscope e Derwent Innovation.

Google Patents

Seguro | https://patents.google.com

patents.google.com

Sign in

Google Patents

coffee capsule

coffee capsule;

Include non-patent literature (Google Scholar)

Search and read the full text of patents from around the world.

New! boolean search, graphs, thumbnail grids and downloads

About Send Feedback Advanced Search Terms Privacy Policy

Aguardando www.google.com...

coffe, capsule - Google P

Seguro | https://patents.google.com/?q=coffe&q=capsule

Google Patents

Sign in

Refinamentos da busca

About 54,953 results ordered by relevance grouped by classification 10 results / page

Download (CSV)

Classificação

A47J31/06?

Filters or strainers for coffee or tea makers; Holders therefor

An adaptor for a pre-packaged **coffee** dose

Application WO1997043937A1 • Andrea Illy • Illycaffe' S.P.A.

Priority 1996-05-22 • Filing 1997-04-26 • Publication 1997-11-27

An adaptor that comprises a dose-holder (1) with a handle (2) that defines a first part of a percolating chamber suited to holding a dose of **coffee**; a lid (4), associated to the dose-holder, that defines a second part of the percolating ...

Autor e empresa

System comprising a **coffee** machine and a portion **capsule**

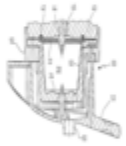

Application US20090126577A1 • Rudiger Ternite • Tchibo Gmbh

Priority 2004-11-19 • Filing 2005-10-31 • Publication 2009-05-21

The invention relates to a **coffee** machine for brewing a hot drink, in particular, a **coffee** drink, by means of a portion **capsule** with a **capsule** lid and a **capsule** base, comprising a pressurised water device, a portion **capsule** holder and a ...

Brewing head for **coffee** portion **capsules** of an espresso machine

Grant US5794519A • Daniel Fischer • Eugster/Frismag Ag

Priority 1994-09-22 • Filing 1995-09-12 • Grant 1998-08-18 • Publication 1998-08-18

The needles project into the receptacle and are penetratable into a top side of the **coffee** portion

Application: apenas submeteu, ainda não foi concedida.
Grant: já foi concedida.

coffe, capsule - Google P

Seguro | https://patents.google.com/?q=coffe&q=capsule

Google Patents

Sign in

Rolando a página

Next

About 54,953 results

Top 1000 results by filing date

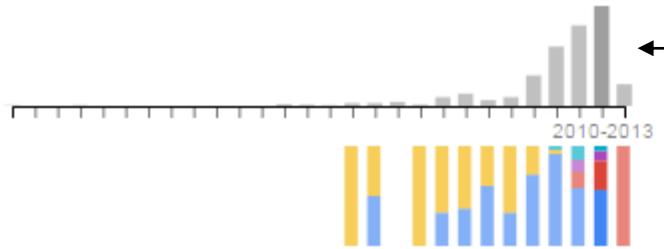

Pedidos ao longo do tempo

Relative count of top 5 values

Assignees	Inventors	CPCs	
Nestec S.A.	A47J31/44 A47J31/22 A47J31/00 A47J		16.4%
广东新宝电器股份有限公司	A47J31/3638 A47J31/3633 A47J31/3623 A47J31/3604		4.1%
Societe Des Produits Nestle S.A.	A23F5/48 B65B19 B65B29/02 B65B29/00		3.9%
Alfred Yoakim	A47J31/22 B65D85/8043 B65D85/804 B65D85/00		1.7%
Jean-Paul Denisart	A47J31/22 A47J31/00 A47J A47J27		1.7%

Quem mais pediu patentes relacionadas.

Pista para quem pode querer licenciar sua tecnologia ou fazer um projeto cooperativo de pesquisa.

Busca Avançada

coffe, capsule - Google

coffee capsule - Google

Seguro | https://patents.google.com/?q=coffee+capsule

Google Patents

Sign in

About 54,953 results ordered b

Download (CSV)

A47J31/06?

Filters or strainers f

An adaptor for a pre-pa

Application WO1997043937A1 •

Priority 1996-05-22 • Filing 1997-

An adaptor that comprises a dos

suited to holding a dose of coffe

percolating ...

System comprising a co

Application US200

Priority 2004-11-19

The invention relat

means of a portion

device, a portion c

Brewing head for coffee

Grant US5794519A

Priority 1994-09-22

The needles projec

SEARCH TERMS

coffee capsule × + Synonym

+ Search term or CPC

SEARCH FIELDS

Before priority YYYY-MM-DD

Nestle ×

Nestle Sa

Societe Des Produits Nestle S.A.

Soc Prod Nestle Sa

Societe D'assistance Technique Pour Produits Nestle S.A.

Nestler Ag Albert

+ Patent office

+ Language

+ Filing status

capsule coffee - Google | US4136202A - Google Pa

Seguro | https://patents.google.com/patent/US4136202A/en?q=capsule+coffee&assignee=Nestle&status=GRANT

Google Patents

4 of 80

Sign in

BACK TO 80 RESULTS

Capsule for beverage preparation

Abstract

A capsule containing a substance for making up a drink using an apparatus, said capsule being composed essentially of a sealed body having the general shape of an acute truncated cone with a rim at its base and of a membrane closing the base, said membrane being provided with a line of weakness delimiting an aperture.

Images (1)

Classifications

US4136202A

US Grant

Download PDF

Find Prior Art

Legal status: Expired - Lifetime

Application number: US05858347

Inventor: Eric Favre

Current Assignee: Soc Produits Nestle SA

Original Assignee: Soc Produits Nestle SA

Priority date: 1976-12-17

Filing date: 1977-12-07

O Google relaciona todas as patentes surgiram depois citando esta invenção.
Isto é útil para ver a evolução dos novos desenvolvimentos em torno da tecnologia

Cited By (307)

Search Within Citing Patents

Publication number	Priority date	Publication date	Assignee	Title
US4471689A *	1981-02-03	1984-09-18	Unoper S.R.L.	Disposable cartridge for use in beverage extracting and dispensing machines
US4581239A *	1982-07-19	1986-04-08	Mars G. B. Limited	Beverage production
US4886674A *	1984-10-23	1989-12-12	Mars G.B. Limited	Beverage making cartridge
US4724752A *	1985-04-30	1988-02-16	Nestec S.A.	Machine for the automatic preparation of a beverage
US4744491A *	1985-06-28	1988-05-17	Nestec S.A.	Device for the distribution of cartridges in a cartridge carrier for a coffee machine
US4846052A *	1986-04-24	1989-07-11	Nestec S.A.	Device for the extraction of cartridges
US4818544A *	1986-05-27	1989-04-04	Mars G. B. Limited	Beverage packages
US4806375A *	1986-06-27	1989-02-21	Nestec S.A.	Method for the extraction of sealed cartridges for the preparation of beverages
US4806369A *	1986-11-07	1989-02-21	Thompson Owen E	Method and apparatus for making an infusion
US5008013A *	1987-10-01	1991-04-16	Nestec S.A.	Filter for use in a cartridge for the preparation of a beverage
US5104666A *	1988-06-02	1992-04-14	Brevetti Sanvitale S.R.L.	Single-dose espresso maker for infusions in general to be disposed after use
US4921712A *	1988-08-19	1990-05-01	Malmquist Neil A	Automatic low volume beverage brewing system

Por exemplo, esta é uma patente de 2009

Capsule with flow control and filtering member

Abstract

A sealed capsule contains a beverage ingredient in powder form, in particular, ground coffee. The capsule comprises a base body (**4**) and a foil member (**5**) tightly attached to the base body (**4**), the foil member (**5**) being made from a material allowing the production of a multitude of perforations in the foil member (**5**) when the foil member (**5**) is thrust, via the pressure caused by injecting a liquid or a liquid/gas mix into the capsule, against a relief plate of a beverage production machine, wherein the capsule is provided with a flow control porous member (**80**), the flow control porous member (**80**) being positioned between at least a portion of ingredients (**3**) and the foil member (**5**). The flow control porous member provides a faster and more consistent flow of the liquid extract through the capsule and significantly reduces the resurgence of non-soluble solids.

Images (13)

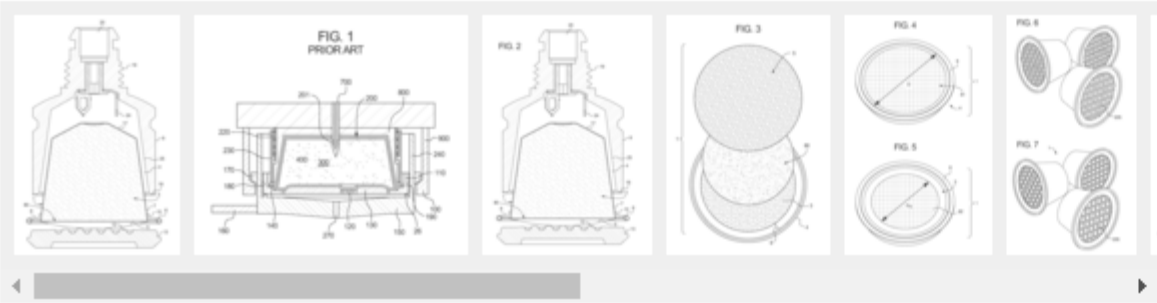

Classifications

US8986762B2
US Grant

Download PDF Find Prior Art

Legal status: Active, expires 2029-05-18

Application number: US12922255

Other versions: US20110020500A1 (Application)

Inventor: Paul Eichler , Peter Koch , Francisco Campiche , Pierre Monnier

Current Assignee: Nestec SA

Original Assignee: Nestec SA

Priority date: 2008-03-12

Filing date: 2009-01-05

Publication date: 2015-03-24

Grant date: 2015-03-24

Derwent Thompson

A Derwent Thompson é outra opção para busca de patentes. É uma base paga, mas está disponível por meio do Portal Periódico CAPES.

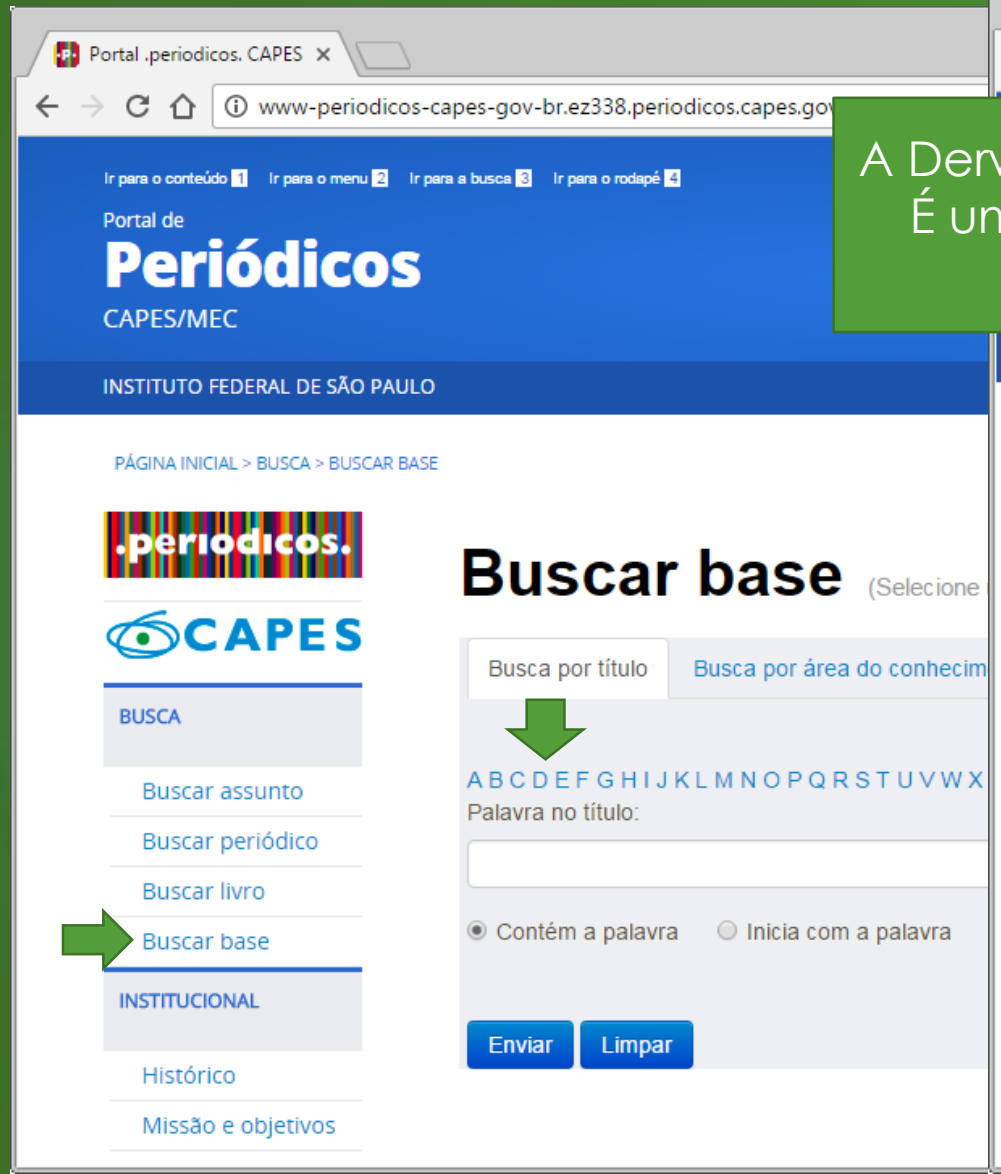

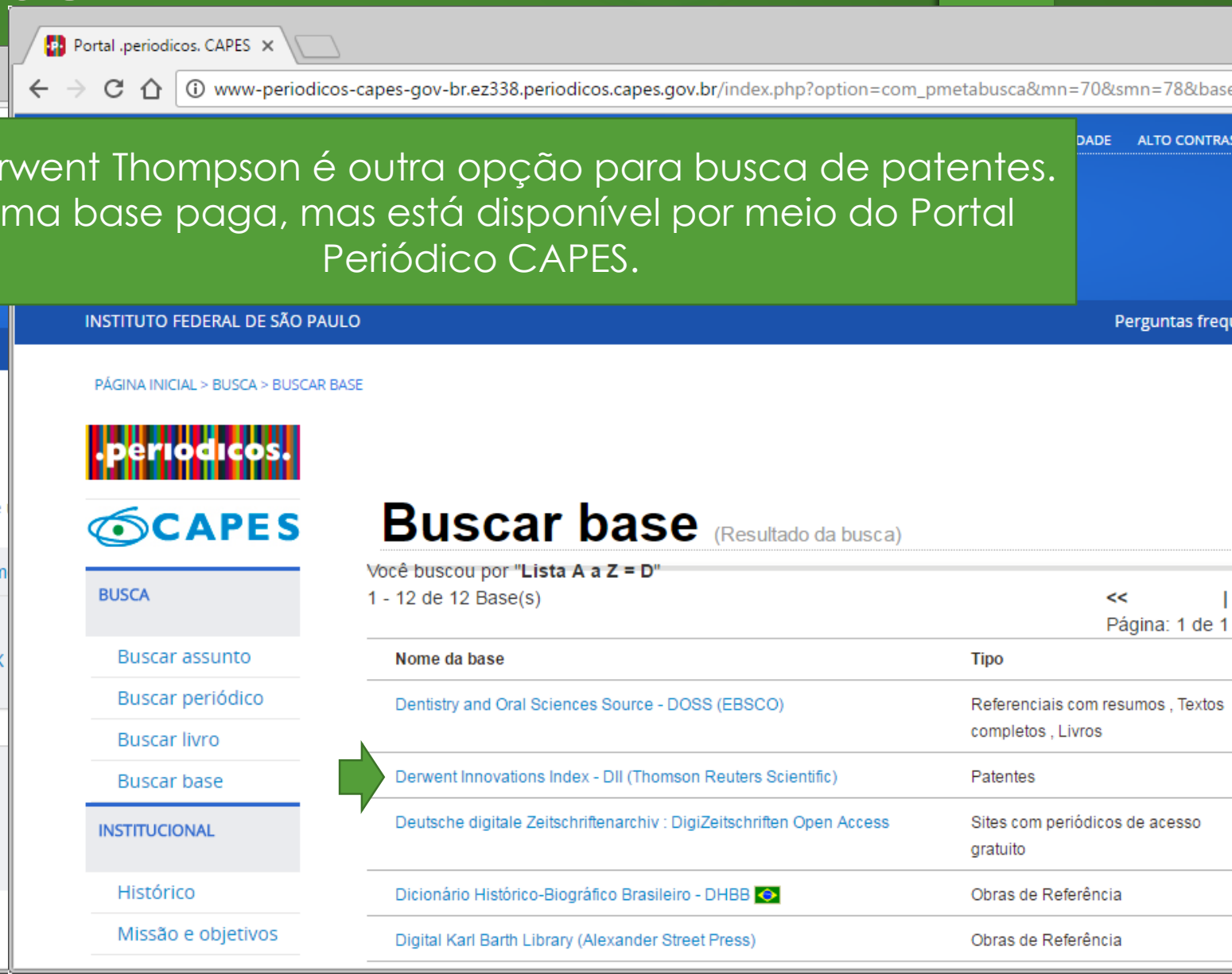

Web of Science [v.5.23.2]

apps-webofknowledge.ez338.periodicos.capes.gov.br/DIIDW_GeneralSearch_input.do?product=DIIDW&search_mode=GeneralSear

Web of Science ™ | InCites ™ | Journal Citation Reports ® | Essential Science Indicators ℠ | EndNote ™ | Entrar | Ajuda | Português

WEB OF SCIENCE™

THOMSON REUTERS™

Pesquisa | Derwent Innovations Index ℠ | Minhas ferramentas | Histórico de pesquisa | Lista marcada

Bem-vindo ao novo Web of Science! Visualize um breve tutorial.

Pesquisa Básica

Exemplo: recharg lithium batter**

Tópico

Pesquisa

Clique aqui para obter dicas para melhorar a sua pesquisa.

+ Adicionar outro campo | Limpar todos os campos

TEMPO ESTIPULADO

Todos os anos

De 1963-1966 até 2017

MAIS CONFIGURAÇÕES

O INPI disponibilizar um guia para busca bases do INPI, Latipati e Espacenet:

http://www.inpi.gov.br/menu-servicos/informacao/guia-pratico-para-buscas-de-patentes

INPI

Acesso à Informação
Fale Conosco
Ouvidoria

PEDIDO EM ETAPAS

1. Entenda
2. Faça a busca
3. Pague a taxa
4. Inicie o pedido
5. Acompanhe

SERVIÇOS

Marca
Patente
Desenho Industrial
Indicação Geográfica
Programa de Computador
Topografia de Circuitos
Transferência de Tecnologia
Informação Tecnológica
Busca de patentes

Guia Prático para Buscas de Patentes

por CGCOM — última modificação 21/10/2016 17h14

Tweetar Curtir 27

Para orientar a realização de buscas de patentes na Internet por qualquer interessado, foi elaborado um passo-a-passo simplificado, com informações necessárias para descobrir detalhes sobre qualquer invento, que pode já ter sido alvo do interesse de pessoas ou empresas no Brasil ou no exterior.

Existem várias formas de fazer a busca, cabe a você escolher. O guia básico, dividido em três partes, mostra como fazer as buscas em três bases (clique no link em cima de cada base para acessar o tutorial e realizar sua pesquisa). Os guias de nível avançado e tutorial específico têm enfoque direcionado para certos tipos de busca. O material foi elaborado para utilização preferencial na tela do computador, pois possui links.

Os tutoriais são atualizados periodicamente, portanto sugerimos fazer download caso sua versão já esteja desatualizada.
Tutoriais atualizados em 01/07/2015. Tutoriais utilizando a Nova Busca Web ainda serão elaborados.

Nível Básico (para iniciantes) - busca em 3 bases gratuitas

Por motivos didáticos, recomenda-se seguir a ordem abaixo.

Módulo 1 busca na base do INPI	Acesso a pedidos de patente depositados no Brasil, tanto por residentes no País quanto por não-residentes.
Módulo 2 busca no Latipat	Patentes depositadas na Espanha e em países da América Latina, permitindo as pesquisas em Português e Espanhol.
Módulo 3 busca no Espacenet	Patentes de mais de 90 países, inclusive os maiores depositantes, como Estados Unidos, China, Japão, Coréia do Sul e Alemanha. O Brasil também está incluído. Esta é a base de maior abrangência e as pesquisas devem ser feitas, preferencialmente, em Inglês.

Informações constantes na patente

Codigo do Pedido

Depois do depósito, segue-se 18 meses de sigilo. Publicação não é concessão.

Código de classificação

República Federativa do Brasil
Ministério da Indústria, Comércio Exterior e Serviços
Instituto Nacional da Propriedade Industrial

(21) BR 102015015999-4 A2

(22) Data do Depósito: 01/07/2015

(43) Data da Publicação: 03/01/2017

(54) Título: SISTEMA DE FABRICAÇÃO DE GELO PARA APARELHOS ELETRODOMÉSTICOS, E MÉTODO DE GERENCIAMENTO DO SISTEMA DE FABRICAÇÃO DE GELO

(51) Int. Cl.: F25C 1/00; F25D 29/00

(52) CPC: F25C 1/00,F25C 2700/04,F25D 29/005

(73) Titular(es): WHIRLPOOL S.A.

(72) Inventor(es): MARCOS HEINZLE; JOSÉ ESPÍNDOLA DEMÉTRIO; JULIO CESAR SCHMIDT

(74) Procurador(es): DENIS ALLAN DANIEL

(57) Resumo: SISTEMA DE FABRICAÇÃO DE GELO PARA APARELHOS ELETRODOMÉSTICOS, E MÉTODO DE GERENCIAMENTO DO SISTEMA DE FABRICAÇÃO DE GELO. A presente invenção pertence ao campo tecnológico dos aparelhos eletrodomésticos e refere-se a um sistema de fabricação de gelo para aparelhos eletrodomésticos, mais especificamente para aparelhos refrigeradores compreendendo compartimentos e sistemas dedicados à fabricação automática de gelo, o qual foi desenvolvido para proporcionar uma utilização mais prática, eficiente e energeticamente mais econômica que os similares conhecidos no atual estado da técnica. O dito aperfeiçoamento compreende pelo menos um dispositivo de detecção de massa cooperante, simultaneamente, com ao menos um recipiente de armazenamento, sendo que o dispositivo de detecção de massa coopera com núcleo de processamento de dados e com pelo menos uma interface de usuário, sendo que a pelo menos uma interface de usuário compreende um visor para exibição sobre a condição de preenchimento do recipiente de armazenamento e um dispositivo de acionamento para a determinação da quantidade de gelo a ser produzida.

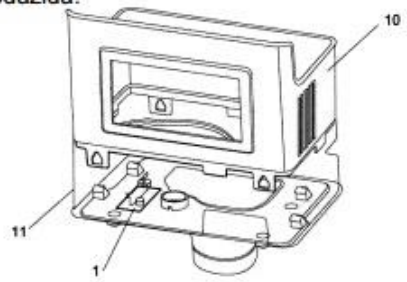

Estrutura básica

Relatório Descritivo

Reivindicações

Resumo

Descreve o campo de aplicação, o estado da técnica atual, os problemas existentes, define o objetivo da invenção, ressalta os três aspectos exigidos pela lei (novidade, atividade inventiva e aplicação industrial) descrevendo a invenção de forma clara e suficiente para que um técnico no assunto possa reproduzi-la.

Define e delimita exatamente os limites de proteção conferidos por uma patente.

Informações detalhadas podem ser obtidas na apresentação XXXX, disponível no link: xxxxx

República Federativa do Brasil
Ministério da Indústria, Comércio Exterior e Serviços
Instituto Nacional da Propriedade Industrial

(21) BR 102015015999-4 A2

(22) Data do Depósito: 01/07/2015

(43) Data da Publicação: 03/01/2017

(54) Título: SISTEMA DE FABRICAÇÃO DE GELO PARA APARELHOS ELETRODOMÉSTICOS, E MÉTODO DE GERENCIAMENTO DO SISTEMA DE FABRICAÇÃO DE GELO

(51) Int. Cl.: F25C 1/00; F25D 29/00

(52) CPC: F25C 1/00,F25C 2700/04,F25D 29/005

(73) Titular(es): WHIRLPOOL S.A.

(72) Inventor(es): MARCOS HEINZLE; JOSÉ ESPÍNDOLA DEMÉTRIO; JULIO CESAR SCHMIDT

(74) Procurador(es): DENIS ALLAN DANIEL

(57) Resumo: SISTEMA DE FA
GELO PARA APARELHOS
ELETRODOMÉSTICOS, E MÉ
GERENCIAMENTO DO SISTE
FABRICAÇÃO DE GELO. A pre
pertence ao campo tecnológico
eletrodomésticos e refere-se a
fabricação de gelo para aparelh
eletrodomésticos, mais especifi
aparelhos refrigeradores compr
compartimentos e sistemas dec
fabricação automática de gelo,
desenvolvido para proporcionar
mais prática, eficiente e energe
econômica que os similares co
estado da técnica. O dito aperfe
compreende pelo menos um di
detecção de massa cooperante
simultaneamente, com ao men
de armazenamento, sendo que
detecção de massa coopera co
processamento de dados e con
uma interface de usuário, send
menos uma interface de usuári
visor para exibição sobre a con
preenchimento do recipiente de
e um dispositivo de acionamen
determinação da quantidade de
produzida.

Reivindicações:

1 . Sistema de fabricação de gelo para aparelhos eletrodomésticos, mais especificamente para aparelhos refrigeradores que compreendem ao menos um compartimento interno provido de um sistema de fabricação de gelo compreendendo, basicamente, ao menos uma bandeja de formação de gelo associada a meios para a extração gelo, e pelo menos um recipiente de armazenamento (10) para gelo pronto, **CARACTERIZADO** pelo fato de compreender ainda:

pelo menos um dispositivo de detecção de massa (1) cooperante com ao menos um recipiente de armazenamento (10);

pelo menos um núcleo de processamento de dados cooperante com o pelo menos um dispositivo de detecção de massa (1);

pelo menos uma interface de usuário (2) cooperante com o pelo menos um núcleo de processamento de dados; e

a referida interface de usuário (2) sendo hábil de informar a quantidade de gelo contida no ao menos um recipiente de armazenamento (10) por meio da informação oriunda do pelo menos um dispositivo de detecção de massa (1).

2. Sistema de fabricação de gelo para aparelhos eletrodomésticos, de acordo com a reivindicação 1, **CARACTERIZADO** pelo fato de compreender ainda pelo menos um dispositivo de acionamento (22) relacionado à quantidade de gelo desejada; o referido dispositivo de acionamento (22) é cooperante com o pelo menos um núcleo de processamento de dados.

República Federativa do Brasil
Ministério da Indústria, Comércio Exterior e Serviços
Instituto Nacional da Propriedade Industrial

(21) BR 102015015999-4 A2

(22) Data do Depósito: 01/07/2015

(43) Data da Publicação: 03/01/2017

(54) Título: SISTEMA DE FABRICAÇÃO DE GELO PARA APARELHOS ELETRODOMÉSTICOS, E MÉTODO DE GERENCIAMENTO DO SISTEMA DE FABRICAÇÃO DE GELO

(51) Int. Cl.: F25C 1/00; F25D 29/00

(52) CPC: F25C 1/00,F25C 2700/04,F25D 29/005

(73) Titular(es): WHIRLPOOL S.A.

(72) Inventor(es): MARCOS HEINZLE; JOSÉ ESPÍNDOLA DEMÉTRIO; JULIO CESAR SCHMIDT

(74) Procurador(es): DENIS ALLAN DANIEL

(57) Resumo: SISTEMA DE FA
GELO PARA APARELHOS
ELETRODOMÉSTICOS, E MÉ
GERENCIAMENTO DO SISTE
FABRICAÇÃO DE GELO. A pre
pertence ao campo tecnológico
eletrodomésticos e refere-se a
fabricação de gelo para aparelh
eletrodomésticos, mais especifi
aparelhos refrigeradores compr
compartimentos e sistemas dec
fabricação automática de gelo,
desenvolvido para proporcionar
mais prática, eficiente e energe
econômica que os similares co
estado da técnica. O dito aperfe
compreende pelo menos um di
detecção de massa cooperante
simultaneamente, com ao men
de armazenamento, sendo que
detecção de massa coopera co
processamento de dados e con
uma interface de usuário, send
menos uma interface de usuári
visor para exibição sobre a con
preenchimento do recipiente de
e um dispositivo de acionamen
determinação da quantidade de
produzida.

Reivindicações (continuação):

3. Sistema de fabricação de gelo para aparelhos eletrodomésticos, de acordo com a reivindicação 1, **CARACTERIZADO** pelo fato de que a interface de usuário (2) compreende pelo menos um viso r (21) de exibição relacionado à quantidade de gelo contida no ao menos um recipiente de armazenamento (10).

4. Sistema de fabricação de gelo para aparelhos eletrodomésticos, de acordo com a reivindicação 1 , **CARACTERIZADO** pelo fato de que o recipiente de armazenamento (10) compreende pelo menos um receptáculo dedicado ao armazenamento de gelo.

5. Sistema de fabricação de gelo para aparelhos eletrodomésticos, de acordo com a reivindicação 1 , **CARACTERIZADO** pelo fato de que o recipiente de armazenamento (10) compreende pelo menos um receptáculo dedicado ao armazenamento de gelo cooperante à uma estrutura de alojamento (11).

6. Sistema de fabricação de gelo para aparelhos eletrodomésticos, de acordo com a reivindicação 5, **CARACTERIZADO** pelo fato de que o dispositivo de detecção de massa (1) cooperante indiretamente com ao menos um recipiente de armazenamento (10); o referido dispositivo de detecção de massa (1) encontra-se fisicamente associado à estrutura de alojamento (11).

7. Sistema de fabricação de gelo para aparelhos eletrodomésticos, de acordo com a reivindicação 1, **CARACTERIZADO** pelo fato de que a interface de usuário (2) compreende uma interface de estímulos visuais.

República Federativa do Brasil
Ministério da Indústria, Comércio Exterior e Serviços
Instituto Nacional da Propriedade Industrial

(21) BR 102(
(22) Data do De
(43) Data da Pu

(54) Título: SISTEMA DE FABRICAÇÃO DE GELO PARA APARELHOS ELETRODOMÉSTICOS, E MÉTODO DE GERENCIAMENTO DO SISTEMA DE FABRICAÇÃO DE GELO

(51) Int. Cl.: F25C 1/00; F25D 29/00

(52) CPC: F25C 1/00,F25C 2700/04,F25D 29/005

(73) Titular(es): WHIRLPOOL S.A.

(72) Inventor(es): MARCOS HEINZLE; JOSÉ ESPÍNDOLA DEMÉTRIO; JULIO CESAR SCHMIDT

(74) Procurador(es): DENIS ALLAN DANIEL

Reivindicações (continuação):

8. Sistema de fabricação de gelo para aparelhos eletrodomésticos, de acordo com a reivindicação 1, **CARACTERIZADO** pelo fato de que a interface de usuário (2) compreende uma interface de estímulos sonoros.

9. Método de gerenciamento de sistema de fabricação de gelo, conforme descrito nas reivindicações de 1 a 8, **CARACTERIZADO** pelo fato de manter ativa a produção de gelo até que a quantidade de gelo armazenada no recipiente de armazenamento (10) seja equivalente à quantidade de gelo desejada definida por meio de interação cooperante entre um usuário e o dispositivo de acionamento (22).

10. Método de gerenciamento de sistema de fabricação de gelo, de acordo com a reivindicação 9, **CARACTERIZADO** pelo fato de compreender as seguintes etapas:

aquisição da quantidade de gelo desejada definida por meio de interação cooperante entre um usuário e o dispositivo de acionamento (22); mensuração da quantidade de gelo armazenada no recipiente de armazenamento (10) por meio da informação oriunda do pelo menos um dispositivo de detecção de massa (1) ;

gerenciamento da produção de gelo com base na comparação entre a quantidade de gelo desejada e a quantidade de gelo armazenada no recipiente de armazenamento (10), onde:

caso a quantidade de gelo desejada seja maior à quantidade de gelo armazenada no recipiente de armazenamento (10), a produção de gelo é ativada; ou

caso a quantidade de gelo desejada seja menor ou igual à quantidade de gelo armazenada no recipiente de armazenamento (1 O), a produção de gelo é desativada.

República Federativa do Brasil
Ministério da Indústria, Comércio Exterior e Serviços
Instituto Nacional da Propriedade Industrial

(21) BR 102015015999-4 A2

(22) Data do Depósito: 01/07/2015

(43) Data da Publicação: 03/01/2017

(54) Título: SISTEMA DE FABRICAÇÃO DE GELO PARA APARELHOS ELETRODOMÉSTICOS, E MÉTODO DE GERENCIAMENTO DO SISTEMA DE FABRICAÇÃO DE GELO

(51) Int. Cl.: F25C 1/00; F25D 29/00

(52) CPC: F25C 1/00,F25C 2700/04,F25D 29/005

(73) Titular(es): WHIRLPOOL S.A.

(72) Inventor(es): MARCOS HEINZLE; JOSÉ ESPÍNDOLA DEMÉTRIO; JULIO CESAR SCHMIDT

(74) Procurador(es): DENIS ALLAN DANIEL

(57) Resumo: SISTEMA DE FA
GELO PARA APARELHOS
ELETRODOMÉSTICOS, E MÉ
GERENCIAMENTO DO SISTE
FABRICAÇÃO DE GELO. A pre
pertence ao campo tecnológico
eletrodomésticos e refere-se a
fabricação de gelo para aparelh
eletrodomésticos, mais especifi
aparelhos refrigeradores compr
compartimentos e sistemas dec
fabricação automática de gelo,
desenvolvido para proporcionar
mais prática, eficiente e energe
econômica que os similares cor
estado da técnica. O dito aperfe
compreende pelo menos um di
detecção de massa cooperante
simultaneamente, com ao men
de armazenamento, sendo que
detecção de massa coopera co
processamento de dados e con
uma interface de usuário, send
menos uma interface de usuári
visor para exibição sobre a con
preenchimento do recipiente de
e um dispositivo de acionament
determinação da quantidade de
produzida.

Reivindicações (continuação):

11. Método de gerenciamento de sistema de fabricação de gelo, de acordo com a reivindicação 10, **CARACTERIZADO** pelo fato de o núcleo de processamento de dados é hábil de comparar a quantidade de gelo desejada e a quantidade de gelo armazenada no recipiente de armazenamento (10) por meio do cálculo SM - RM = NP, onde:

SM corresponde à quantidade de gelo desejada;

RM corresponde à quantidade de gelo armazenada no recipiente de armazenamento (10); e

NP corresponde à quantidade de gelo necessária à determinação da equivalência entre a quantidade de gelo desejada e a quantidade de gelo armazenada no recipiente de armazenamento (1 0).

capsule coffee - Google | US4136202A - Google Pa

Seguro | https://patents.google.com/patent/US4136202A/en?q=capsule+coffee&assignee=Nestle&status=GRANT

Google Patents

Voltando ao exemplo da Nespresso

4 of 80

Sign in

BACK TO 80 RESULTS

Capsule for beverage preparation

Abstract

A capsule containing a substance for making up a drink using an apparatus, said capsule being composed essentially of a sealed body having the general shape of an acute truncated cone with a rim at its base and of a membrane closing the base, said membrane being provided with a line of weakness delimiting an aperture.

Images (1)

Classifications

US4136202A

US Grant

Download PDF | Find Prior Art

Legal status: Expired - Lifetime

Application number: US05858347

Inventor: Eric Favre

Current Assignee: Soc Produits Nestle SA

Original Assignee: Soc Produits Nestle SA

Priority date: 1976-12-17

Filing date: 1977-12-07

Claims (reivindicação):

1. **A capsule containing a substance for making up a drink** using an apparatus of the type which includes a water-injection piercing member which injects water into the capsule under pressure, said capsule being composed essentially of a sealed impervious body containing said substance and having the general shape of an upright acute truncated cone, the top of the body terminating into a generally domed end, said domed end having a recess for receiving said water-injection piercing member, the height of said body being approximately the same as the base dimension thereof, said body being provided at said base with an outer rim, a membrane defining a base closure member, and a filter interposed between said membrane, and said substance said membrane being resilient and bulging outwarding under the pressure of water injected into said capsule through said piercing member, said membrane being provided with an integral portion at least partially surrounded by a grooved line of weakness which brakes away from said membrane under the influence of the water pressure when said membrane is in bulged condition thereby forming an aperture in the membrane through which the drink will flow from the capsule.

2. A capsule according to claim 1, in which said membrane is provided with radial grooves for facilitating outward bulging of said membrane.

E verificando agora o que a nova patente, de 2009 reivindica...

Capsule with flow control and filtering member

Abstract

A sealed capsule contains a beverage ingredient in powder form, in particular, ground coffee. The capsule comprises a base body (**4**) and a foil member (**5**) tightly attached to the base body (**4**), the foil member (**5**) being made from a material allowing the production of a multitude of perforations in the foil member (**5**) when the foil member (**5**) is thrust, via the pressure caused by injecting a liquid or a liquid/gas mix into the capsule, against a relief plate of a beverage production machine, wherein the capsule is provided with a flow control porous member (**80**), the flow control porous member (**80**) being positioned between at least a portion of ingredients (**3**) and the foil member (**5**). The flow control porous member provides a faster and more consistent flow of the liquid extract through the capsule and significantly reduces the resurgence of non-soluble solids.

Images (13)

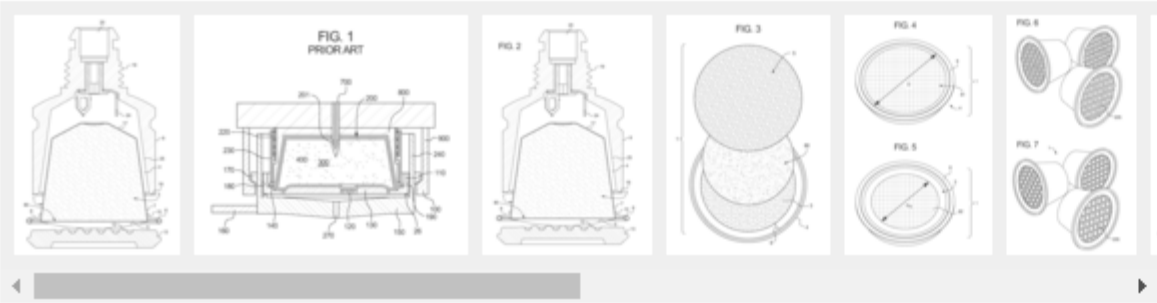

Classifications

US8986762B2
US Grant

Download PDF Find Prior Art

Legal status: Active, expires 2029-05-18

Application number: US12922255

Other versions: US20110020500A1 (Application)

Inventor: Paul Eichler , Peter Koch , Francisco Campiche , Pierre Monnier

Current Assignee: Nestec SA

Original Assignee: Nestec SA

Priority date: 2008-03-12

Filing date: 2009-01-05

Publication date: 2015-03-24

Grant date: 2015-03-24

Claims:

1. **A capsule** for use in a beverage production machine, **the beverage production machine** comprising a member that perforates an inlet side of a body of the capsule opposed to a foil member and a flange-like rim and injects a liquid or a liquid/gas mix into the capsule; and **a relief plate** having a multitude of relief elements, the relief plate is positioned in the machine such that injection pressure urges the foil member against the relief plate; **and the capsule comprising**: **a base body** sealed off by the foil **member** tightly attached to the flange-like rim of the base body, the foil member (i) having a thickness between 15 and 45 microns, (ii) being constructed from a material selected from the group consisting of aluminum, aluminum alloy, a laminate of aluminum and a polymer, a laminate of aluminum alloy and a polymer, and combinations thereof, and (iii) when perforated by the relief plate, forms a multitude of openings when the pressure of the injected liquid or liquid/gas mixture reaches a value of at least 4 bar, wherein the base body contains ground coffee having a particle size between 190 and 400 microns; **and a flow control** porous member positioned between at least a portion of ingredients in the capsule and the foil member, the flow control porous member having a pore size of between 0.4 and 2 microns, wherein the porous member is made of at least one thin polymeric membrane having a thickness between 0.4 microns and 1.0 mm, and is made of a material selected from the group consisting of polypropylene, polyethylene, PBT, Nylon, polycarbonate, poly(4-methyl pentene-), polyurethane, PET, polyethersulfone, polyamide, resin bonded-glass fibers and combinations thereof.

Lens.org

Lens.org é uma iniciativa de uma universidade australiana.

Não é uma fonte oficial, mas mostra informações de forma gráfica, bastante amigável e pode auxiliar a identificar tendências.

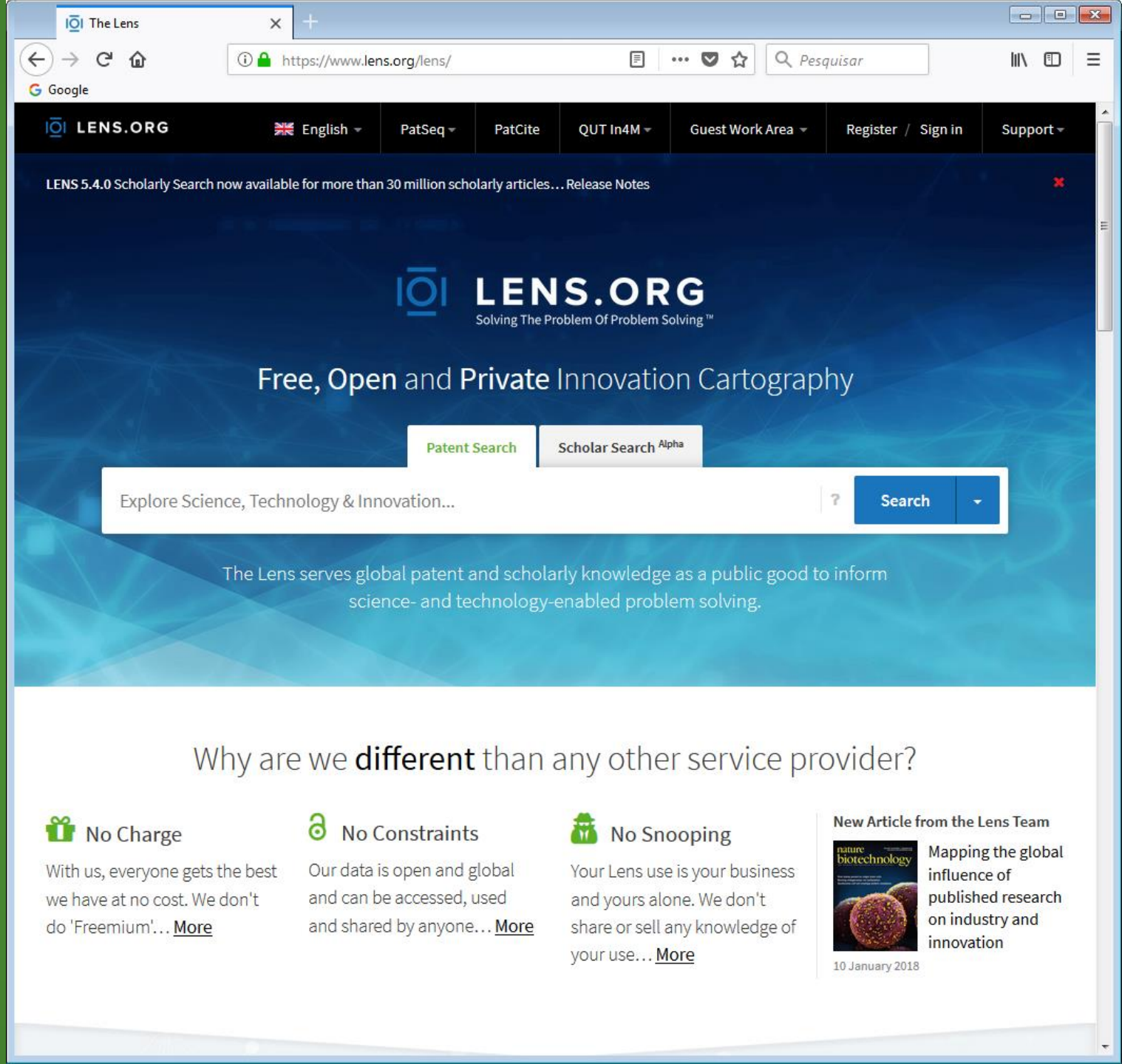

Exemplo de pesquisa no Lens.org para Internet of Things

internet of things - The Lens

https://www.lens.org/lens/search?p=0&q=inter

Jurisdictions

Inventors

Owners (US)

Graphical Analysis

Customise Analysis

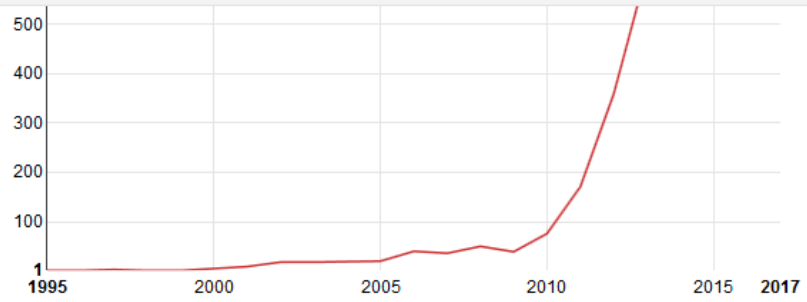

Top 12 Jurisdictions

Display as World Map

With results from over 12 jurisdictions, China is most prominent with 2,947 patents , accounting for 60.7% of the entire result set of 4,853 patents . Currently, this map view may not accurately represent jurisdictions such as WIPO which are formed by multiple countries. We are working towards adding this.

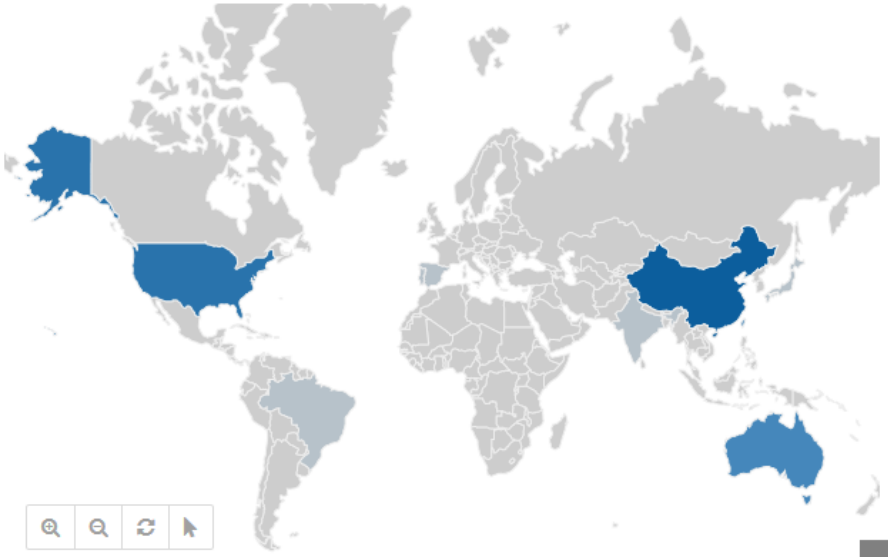

Graphical Analysis

Customise Analysis

Top 10 Owners (US)

Display as Logo Grid | Load Top 100

714	70	60	51	LEXISNEXIS A DIVISION OF REED ELSEVIER INC 18
18	DIEBOLD NIXDORF INCORPORATED 15	CHINA ACADEMY OF TELECOMMUNI... TECHNOLOGY 14	THE PRUDENTIAL INSURANCE COMPANY OF AMERICA 14	THE BANK OF NEW YORK MELLON 14

Top 10 Applicants

Display as Logo Grid | Load Top 100

BANK OF AMERICA 801	SHANGHAI NENGGAN INTERNET OF THINGS CO LTD 125	85	RADHAKRISHN... RAKESH 84	84
ANHUI LONGCOM INTERNET OF THINGS CO LTD 75	62	WUXI TSINGHUA NAT LAB FOR INFORMATION SCIENCE AND TECHNOLOGY INTERNET OF THINGS 45	WUXI RES INST INTERNET THINGS 43	SUZHOU WAWU INTERNET OF THINGS TECHNOLOGY CO LTD 42

Duvídas?

inova@ifsp.edu.br

Referências

- http://www.inpi.gov.br/menu-servicos/informacao/guia-pratico-para-buscas-de-patentes